Vihannesleikkuri TR260 - 1 nopeus



603275 (TR260F1V)
Vihannesleikkuri, 1 nopeus, kapasiteetti n. 700/3000 kg tunnissa (vakio-/automaattisyöttäjä), syöttölaitteet ovat lisävarusteita

Ominaisuudet

- Nollajännite turvajärjestelmä.
- Täydellinen valikoima eri teriä ja ritilöitä saatavilla (halkaisija 300 mm). Terätelineet sisältyvät terien toimitukseen.
- Erikseen tilattavissa:
  [-] Automaattisyöttölaite (halk. = 280 mm)
  [-] Vakiosyöttölaite
  [-] Pitkien vihannesten syöttösuppilo (3 putkea)
  [-] Syöttösuppilo kaalille.
- Jatkuvasyöttöinen malli.
- Magneettinen turvajärjestelmä ja moottorijarru, estävät koneen käymisen, kun työntölevy kääntyy pois tai on auki.
- Lisävarusteena saatavissa ruostumatonta terästä oleva liikuteltava jalusta.
- Vihannesleikkurilla voi viipaloida, raastaa, suikaloida, kuutioida ja tehdä ranskanperunoita.
- Pulssitoiminto lisää leikkauksen tarkkuutta.
- Lisävarusteena saatavana pitkille vihanneksille tarkoitettu laite, joka muuttaa vipukäyttöisen vakiosyöttölaitteen pitkäksi vihannessuppiloksi (3 lieriömäistä suppiloa: 50, 59,5, 70 mm halkaisijat)
- Soveltuu jopa 600 aterialle / tarjoilu ja jopa 2000 aterialle catering-tarjoiluun.

Rakenne

- 1 nopeus: 330 rpm
- Teho: 1500 W.
- Moottorin kotelo ruostumatonta terästä alumiini jalustalla.
- Kapasiteetti, riippuen syöttölaitteesta:
  [-] Vakiosyöttölaite n. 12 kg/min
  [-] Automaattisyöttölaite n. 50 kg/min

Yritys varaa oikeuden muuttaa tuotetietoja ilman erillistä ilmoitusta. Informaatio oikea tulostusajankohtana

Lisävarusteet

PNC-koodi	kuvaus
Levyt/ritilät 300 mm	
650148	Raastinterä, parmesan (halk. 300 mm)
650149	Raastinterä, knöödeli (halk. 300 mm)
650150	Raastinterä 2 mm (halk. 300 mm)
650151	Raastinterä 3 mm (halk. 300 mm)
650152	Raastinterä 4 mm (halk. 300 mm)
650153	Raastinterä 7 mm (halk. 300 mm)
650154	Raastinterä 9 mm (halk. 300 mm)
650157	Raastinterä kaalille 7 mm - yhdistetään kaalinsyöttäjän kanssa
653009	Viipaleterä 1 mm, kaalille
653051	Kuutioritilä 10 mm
653052	Kuutioritilä 16 mm
653053	Kuutioritilä 20 mm
653054	Kuutioritilä 25 mm
653055	Kuutioritilä 32 mm
653172	Viipaleterä 2 mm
653173	Viipaleterä 3 mm
653188	Viipaleterä 1 mm
653189	Viipaleterä 5 mm
653190	Viipaleterä 6 mm
653191	Viipaleterä 8 mm
653192	Viipaleterä 10 mm
653193	Viipaleterä 16 mm
653195	Suikaleterä 2x2 mm
653196	Suikaleterä 3x3 mm
653197	Suikaleterä 4x4 mm
653198	Suikaleterä 6x6 mm (voidaan käyttää myös ranskalaisille perunoille)
653199	Suikaleterä 8x8 mm (voidaan käyttää myös ranskalaisille perunoille)
653200	Suikaleterä 10x10 mm (voidaan käyttää myös ranskalaisille perunoille)
653212	Teräteline RST 300 mm halkaisijaltaan oleville terille
653217	Aaltoterä 2 mm
653218	Aaltoterä 3 mm
653219	Aaltoterä 6 mm
653227	Viipaleterä 2 mm, kaalille
653228	Viipaleterä 3 mm, kaalille
653301	Kuutioritilä 12 mm
CC001F	[NOT TRANSLATED] 3 disc set TR260/TR300: 3mm grater, 3mm and 5mm slicer (dia.300mm)

Yritys varaa oikeuden muuttaa tuotetietoja ilman erillistä ilmoitusta. Informaatio oikea tulostusajankohtana

PNC-koodi	kuvaus
Levyt/ritilät 300 mm	
CC001G	[NOT TRANSLATED] 5 disc set TR260/TR300: 3mm grater, 3mm, 5mm, 10mm slicer, 10x10mm dicing grid (dia.300mm)
Suppilot	
650036	Syöttökaukalo kaalinsyöttäjän ja pitkien vihannesten syöttäjän yhteyteen
653036	TR-260 vihannesleikkurin vakiosyöttölaite, sisältää syöttökaukalon
653037	Automaattisyöttäjä TR-260 vihannesleikkurille
653048	Kaalinsyöttölaite TR-260 vihannesleikkurille
653223	Pitkien vihannesten syöttäjä, 3 putkea
653306	Pitkien vihannesten syöttäjä, 3 putkea 50-70 mm, TR-260
Vaunut/pöydät	
653017	Liikuteltava jalusta TR-260 / K120 / K180 laitteille, RST - korkeus 730 mm
653224	RST vaunu GN 2/1 astioille

Yritys varaa oikeuden muuttaa tuotetietoja ilman erillistä ilmoitusta. Informaatio oikea tulostusajankohtana

Tekniset tiedot

Sähkö

Jännite:	220-240 V/1N ph/50 Hz

Avaintieto

Ulkomitat, leveys:	750 mm
Ulkomitat, syvyys:	400 mm
Ulkomitat, korkeus:	440 mm
Nettopaino (kg):	49

Edestä

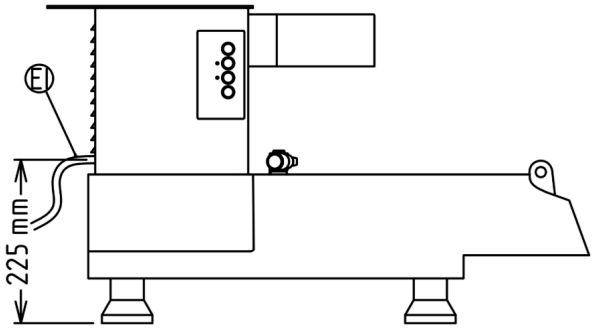

Sivulta

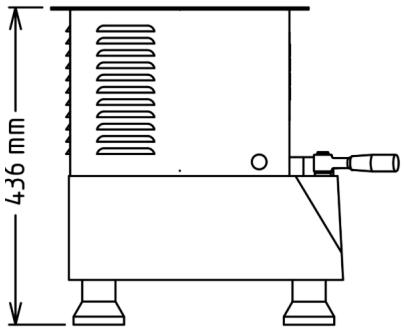

Päältä

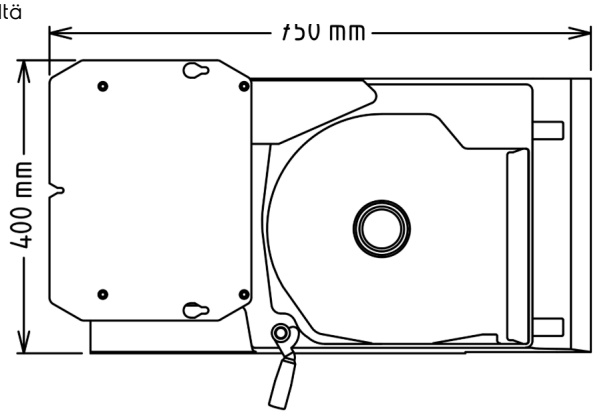

EI = Sähköliitäntä